ООО «ВОЗРОЖДЕНИЕ»

ОКПД2 26.30.50.110

ТУ 26.30.50-007-33120038-2017

УТВЕРЖДЕН

ВЗР2696.001

ТУРНИКЕТ
МОДЕЛЬ QL-01

QL-01SM-660, QL-01 CM-660, QL-01SMK-660, QL-01 CMK-660

QL-01SM-900, QL-01 CM-900, QL-01SMK-900, QL-01 CMK-900

QL-01-H-SM-660, QL-01-H-CM -660, QL-01-H-SMK-660, QL-01-H-CMK-660

QL-01-H-SM-900, QL-01-H-CM -900, QL-01-H-SMK-900, QL-01-H-CMK-900

ВЗР: 2696.001 РЭ

РУКОВОДСТВО ПО ЭКСПЛУАТАЦИИ

Листов 40

2026

СОДЕРЖАНИЕ

1 Описание и работа 4
1.1 Описание и работа изделия 4
1.2 Описание и работа пульта управления Oxgard Praktika 9
1.3 Описание и работа картоприемника 12
2 Использование по назначению 15
2.1 Эксплуатационные ограничения 15
2.2 Подготовка изделия к использованию 17
2.3 Эксплуатация изделия 18
2.4 Действия в экстремальных условиях 22
3 Техническое обслуживание 23
3.1 Общие указания 23
3.2 Меры безопасности 23
3.3 Порядок проведения технического обслуживания изделия 24
3.4 Внешний осмотр изделия 25
3.5 Частичная разборка изделия 25
3.6 Проверка узлов изделия 26
3.7 Сборка и проверка работоспособности изделия 26
4 Текущий ремонт 27
4.1 Текущий ремонт изделия 27
4.2 Текущий ремонт составных частей изделия 28
4.3 Неисправности в течение гарантийного срока 31
5 Хранение 32
6 Транспортирование 33
7 Утилизация 34
ПРИЛОЖЕНИЕ А — Возможные модули турникета 35
Перечень принятых сокращений 36

Настоящее руководство по эксплуатации (РЭ) распространяется на Турникет Oxgard QL-01и его модификаций (далее по тексту – изделие). Версии прошивки изделия:

Версия ПО турникета V-1 со створками 660,900

Предприятие – изготовитель оставляет за собой право без дополнительных уведомлений менять комплектацию, технические характеристики и внешний вид изделия

Перед эксплуатацией изделия следует дополнительно ознакомиться с Формуляром

Настоящее РЭ, является документом, удостоверяющим гарантированные изготовителем основные параметры и характеристики изделия.

РЭ предназначено для изучения принципа работы, устройства и конструкции изделия с целью правильной эксплуатации, обеспечения полного использования технических возможностей и поддержания в постоянной готовности к работе.

1 ОПИСАНИЕ И РАБОТА

1.1 Описание и работа изделия

1.1.1 Турникет Oxgard QL-01 предназначен для контроля доступа и управления потоками людей.

Изделие может использоваться на проходных предприятий, организаций и банков, в учебных заведениях, спортивно-развлекательных объектах, магазинах, вокзалах и в других учреждениях.

Для обеспечения удобного и быстрого прохода людей рекомендуется устанавливать по одному изделию на каждых 500 человек, работающих в одну смену.

1.1.2 Состав изделия приведен в таблице 1.

Таблица 1 – Состав изделия

Обозначение изделия	Наименование изделия	Количество	Примечание
Турникет	**QL-01**	1	2 крайних модуля (левый / правый) Приложение Б
Пульт ПУ	Пульт управления Praktika	1	
Источник питания*	MEAN WELL NDR-240-24V;(10A)	2	
Считыватель для ПК*	RFID	2	
Картоприемник*	Картоприемник встроеный	1	
Схема*	Схема расположения модулей	1	

Примечание — Составные части изделия, отмеченные (*), поставляется опционально. Рекомендуемый блок питания: MEAN WELL NDR-240-24;(10 А)

Индивидуальные особенности модификаций изделия:

1) QL -01SM-660 — крайний модуль, ширина прохода 660 мм;
2) QL-01 SMK-660 — крайний модуль, картоприемник, ширина прохода 660 мм;
3) QL-01 CM - 660 — центральный модуль, ширина прохода 660 мм;
4) QL-01 CMK -660 — центральный модуль, картоприемник, ширина прохода 660 мм;
5) QL -01SM-900 — крайний модуль, ширина прохода 900 мм;
6) QL-01 SMK-900 — крайний модуль, картоприемник, ширина прохода 900 мм;
7) QL-01 CM - 900 — центральный модуль, ширина прохода 900 мм;
8) QL-01 CMK -900 — центральный модуль, картоприемник, ширина прохода 900 мм;

Примечание — Турникет может иметь комплектацию только на один проход, но с помощью крайних (односторонних) и центральных (двухсторонних) модулей можно организовать неограниченное число проходов, в зависимости от требований заказчика.

Примечание Пропускная способность турникета зависит от множества факторов:

-от скорости перемещения посетителей

-от режима работы турникета

-от настроек внешнего СКУД.

- от настроек турникета с помощью пульта (указаны в инструкции по монтажу)

1.1.3 Технические характеристики изделия приведены в таблицах 2 и 3.

Таблица 2 – Технические характеристики

Наименование параметра	Значение
Напряжение питания (постоянный ток), В: - номинальное - рабочее	24±10%
Средний ток в режиме ожидания*, А	0.2

Средний ток в режиме прохода*, А	3,0
Максимальный ток потребления одного модуля*, А	7,0
Максимальный ток датчиков прохода Pass Ok1 , Pass Ok2, А	0,5
Диапазон температур, °С: - эксплуатация - транспортировка и хранение	 +1...+40 +1...+40
Относительная влажность, %	80
Пропускная способность, чел / мин*,	45*,
Емкость накопителя карт (опционально), шт.	480
Максимальное количество подключаемых пультов, шт.	2
Срок службы, лет	8

Примечание — * токовые значения указаны при номинальном напряжении питания; для формирования одной зоны прохода требуется 2 модуля и 2 блока питания 24В 10 А.

Таблица 3 – Габаритные размеры и вес модулей изделия

Наименование параметра	**Значение**
Габаритные размеры (В×Ш×Д) одного крайнего модуля с открытой створкой, мм	1000 x180 x 1400
Габаритные размеры (В×Ш×Д) одного центрального модуля с открытыми створками, мм	1000 x180 x 1400
Габаритные размеры (В×Ш×Д) одного крайнего модуля в зависимости от ширины прохода, с закрытой створкой, мм - 660	1000 x180 x 1400
Габаритные размеры (В×Ш×Д) одного центрального модуля в зависимости от ширины прохода, с закрытой створкой, мм - 660	1000 x180 x 1400

Масса, одного крайнего модуля в зависимости от ширины прохода, кг - 660,900	51
Масса, одного центрального модуля в зависимости от ширины прохода, кг - 660	71

1.1.4 Электрические характеристики картоприемника ** приведены в таблице 4.

Таблица 4 – Электрические характеристики картоприемника

Наименование параметра	**Значение**
Напряжение питания (постоянный ток), В: -номинальное -рабочее	12,0 ±10%
Средний ток в режиме ожидания*, А	0,2
Максимальный ток потребления*, А	1,5

Примечание — * токовые значения указаны при номинальном напряжении питания; ** поставляется опционально

1.1.5 Устройство изделия.

Корпус турникета может быть выполнен из окрашенной стали или из шлифованной нержавеющей стали (по желанию заказчика). Преграждающие створки выполнены из закаленного стекла. Конструкция турникета может иметь в своем составе интегрированный картоприемник.

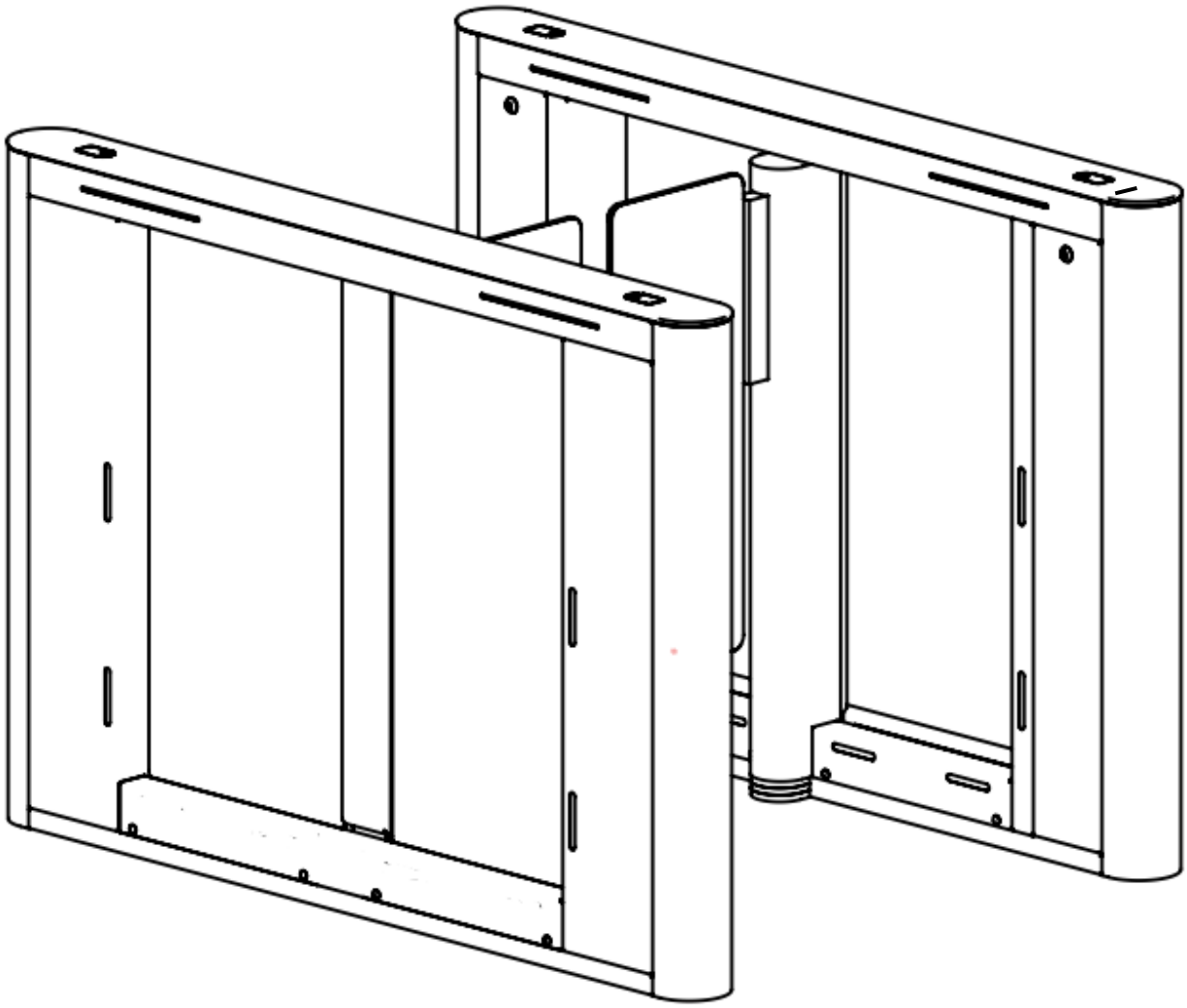

Рисунок 1 – Общий вид турникета

1.1.6 Система индикации.

Лицевая панель выполнена из закаленного стекла. Рисунок 2 – режимы работы турникета отображаются на панели в виде бегущей индикации зеленого цвета или красный запрещающий статичен.

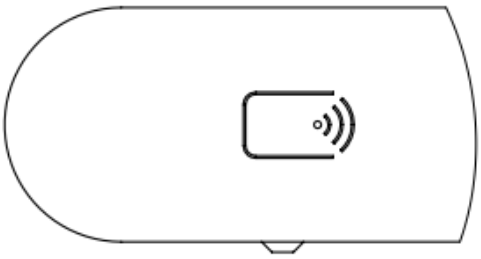

Рисунок 2 – Внешний вид панелей индикации

1.1.7 Маркировка содержит товарный знак предприятия–изготовителя, обозначение, заводской номер.

1.1.8 Габариты упаковочной тары составляют:

1) Высота 1200 мм;
2) Ширина 800 мм;
3) Длина 1500 мм.
4) Вес 140кг крайнего модуля ,160кг центрального модуля.

1.2 Описание и работа пульта управления Oxgard Praktika

Универсальный пульт ПУ RJ-45 предназначен для управления турникетами Oxgard.

Управление режимами работы турникета, производится через его пульт управления. Для управления работы, необходимо нажать определённую комбинацию кнопок (указаны в таблице ниже) .

Функция или режим работы	Комбинация клавиш
Проход влево, при входе в зону прохода слева	 «Влево»
Проход вправо, при входе в зону прохода справа	 «Вправо»
Заблокировать свободный проход Турникет закрыт с обеих сторон	 «Стоп»
Свободный проход в обе стороны при входе в зону прохода с любой стороны. .(кнопки нажать один раз синхронно,стрелки будут мигать зеленым цветом.)	 «Влево» «Вправо»
Направление открытия влево в режиме «Антипаника»	 «Влево» «АП»
Направление открытия вправо в режиме «Антипаника»	 «Вправо» и «АП»
Реверс кнопок -1 сигнал(мигание подсветки) *8 секунд* Запуск калибровки – 2 сигнал(мигание подсветки) *16 секунд* (кнопки «Влево», «Вправо», «Стоп»)	 «Влево» «Вправо» «АП»
Сброс на заводские настройки (Пульт) сигнал(мигание подсветки) *16 секунд*	 «Вправо» «Влево» «Стоп»
Последовательное увеличение на одну ступень, скорости открытия и закрытия створок. (держать до звукового сигнала)	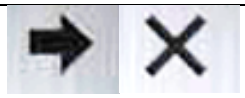 «Вправо» и «Стоп»
Последовательное уменьшение на одну ступень, скорости открытия и закрытия створок. (держать до звукового сигнала)	 «Влево» и «Стоп»
Последовательное увеличение на одну ступень, паузы перед закрытием створок.	 «Вправо» «Стоп» » «АП»
Последовательное уменьшение на одну ступень, паузы перед закрытием створок.	 «Влево» «Стоп» «АП»

Вкл/откл звука пульта– 1 сигнал(мигание подсветки) *8 секунд*	 «Влево» «Вправо» «Стоп»
Вкл/откл Автотеста 16 секунд удерживать. (держать до звукового сигнала)	 «АП»
Свободный проход влево, при входе в зону прохода слева.(кнопки нажать один раз синхронно,стрелка будет мигать зеленым цветом)	 «Влево»
Свободный проход вправо, при входе в зону прохода справа. .(кнопки нажать один раз синхронно,стрелка будет мигать зеленым цветом)	 «Вправо»
Выключение пульта (нажать и ждать 16 сек)	

Калибровка турникета производится зелёной кнопкой программирования ,расположенной внутри стойки турникета модуля MASTER. Для этого необходимо нажать её или кнопку на материнской плате и удерживать, до одного писка. На панели индикации загорается синий цвет и начнётся калибровка. Калибровку можно произвести при помощи пульта управления. .Калибровка описана в инструкции по монтажу ИМ.

Заводские настройки турникета:

1. Максимальная скорость открытия створок
2. Минимальная задержка закрытия створок после прохода
3. Направление открытия створок в режиме «Антипаника» от выхода ко входу .

1.2.1 Корпус может быть выполнен из стали и окрашен краской ,,либо из нержавеющей стали ,,на лицевой стороне расположены кнопки

управления и светодиодные индикаторы режимов работы. Технические характеристики приведены в таблице 5.

Таблица 5 – Технические характеристики

Наименование параметра	Значение
Габаритные размеры (ВхШхД), мм	25x107x107
Вес, кг	0,5
Диапазон температур, °С: - эксплуатация - транспортировка и хранение	 +1...+40 +1...+40
Относительная влажность воздуха, %, не более	80
Срок службы, лет	8
Напряжение питания (постоянный ток), В: -номинальное -рабочее	24±10%

1.2.2 Конструктивные особенности:

1) Возможность подключения двух пультов к одному турникету;

2) Высокая помехоустойчивость;

3) Длина провода от пульта к турникету может составлять до 50 м без потери в скорости передачи команд; при условии низкоомного кабеля.

4) Стандартная длина кабеля, поставляемого в комплекте, составляет 5 метров.

1.3 Описание и работа картоприемника

1.3.1 Назначение картоприемника

Картоприемник предназначен для сбора и хранения бесконтактных карт доступа при выходе с объекта. Гибкая логика работы и подключения

контроллера картоприемника позволяет интегрировать его с любыми системами контроля и управления доступом.

1.3.2 Описание элементов конструкции. Рисунок 3 – общий вид стойки картоприемника.

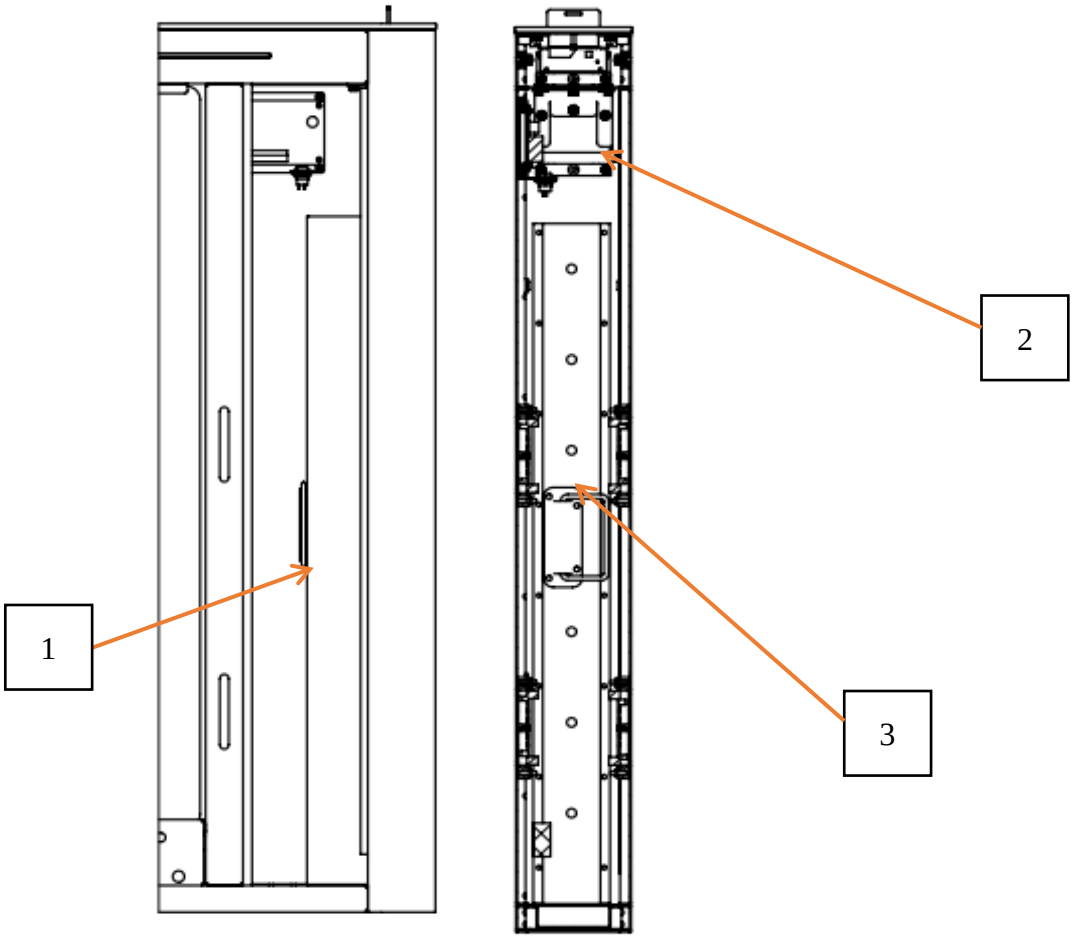

1.замок для открытия накопителя; 2.механизм приема карт; 3.накопитель карт.

Рисунок 3 – Общий вид стойки картоприемника

Во внутренней части корпуса картоприемника расположена дверца с замком для быстрого доступа к изъятым картам и к плате картоприемника при подключении кабелей БП, ИУ и СКУД. Конструкция дверцы имеет в своём составе накопитель, вмещающий более 480 карт.

**ВНИМАНИЕ:** В КОМПЛЕКТ ПОСТАВКИ КАРТОПРИЕМНИКА СЧИТЫВАТЕЛЬ БЕСКОНТАКТНЫХ КАРТ ДОСТУПА **НЕ ВХОДИТ**. ПОКУПАТЕЛЬ САМ ВЫБИРАЕТ ПОДХОДЯЩИЙ ДЛЯ ЕГО СИСТЕМЫ СЧИТЫВАТЕЛЬ.

Считыватель устанавливается на универсальный регулируемый кронштейн, расположенный под верхней крышкой картоприемника. Подобный подход обеспечивает максимальную универсальность при установке и подключении картоприемника.

1.3.3 Извлечение гостевых карт из накопителя:

1) Открыть замок дверцы картоприемника с помощью ключа.
2) Вытащить съёмный бокс и извлечь карты.
3) Вернуть бокс в исходное положение.

.

2 ИСПОЛЬЗОВАНИЕ ПО НАЗНАЧЕНИЮ

2.1 Эксплуатационные ограничения

**ВНИМАНИЕ:** НЕСОБЛЮДЕНИЕ ТРЕБОВАНИЙ БЕЗОПАСНОСТИ, УКАЗАННЫХ В ДАННОМ РАЗДЕЛЕ, МОЖЕТ ПОВЛЕЧЬ ЗА СОБОЙ НАНЕСЕНИЕ УЩЕРБА ЖИЗНИ И ЗДОРОВЬЮ ЛЮДЕЙ, ПОЛНОЙ ИЛИ ЧАСТИЧНОЙ ПОТЕРЕ РАБОТОСПОСОБНОСТИ ИЗДЕЛИЯ И (ИЛИ) ВСПОМОГАТЕЛЬНОГО ОБОРУДОВАНИЯ.

**ВНИМАНИЕ:** УСТАНОВКА ТУРНИКЕТА ДОЛЖНА ПРОИЗВОДИТЬСЯ КВАЛИФИЦИРОВАННЫМИ СПЕЦИАЛИСТАМИ СОГЛАСНО ИНСТРУКЦИИ ПО МОНТАЖУ.

**ВНИМАНИЕ:** ПРЕДПРИЯТИЕ-ИЗГОТОВИТЕЛЬ СНИМАЕТ С СЕБЯ ОТВЕТСТВЕННОСТЬ ЗА НАНЕСЕНИЕ УЩЕРБА ЖИЗНИ И ЗДОРОВЬЮ ЛЮДЕЙ, ПОЛНОЙ ИЛИ ЧАСТИЧНОЙ ПОТЕРЕ РАБОТОСПОСОБНОСТИ ИЗДЕЛИЯ И (ИЛИ) ВСПОМОГАТЕЛЬНОГО ОБОРУДОВАНИЯ ПРИ НЕСОБЛЮДЕНИИ ТРЕБОВАНИЙ БЕЗОПАСНОСТИ, УКАЗАННЫХ В ДАННОМ РАЗДЕЛЕ, А ТАКЖЕ ПРЕКРАЩАЕТ ДЕЙСТВИЕ ГАРАНТИИ НА ИЗДЕЛИЕ.

**ВНИМАНИЕ:** ОСОБЫЕ УКАЗАНИЯ ПО ИСПОЛЬЗОВАНИЮ ТУРНИКЕТА:

1) ДЕТИ, ПРИ ПРОХОДЕ ЧЕРЕЗ ТУРНИКЕТ, **ДОЛЖНЫ СОПРОВОЖДАТЬСЯ ОТВЕТСТВЕННЫМИ ЗА НИХ ВЗРОСЛЫМИ ЛЮДЬМИ!!!**

2) ПРИ ОТСУТСТВИИ РАССТОЯНИЯ ПРИ ПРОХОДЕ МЕЖДУ ДВУМЯ ПОСЕТИТЕЛЯМИ, ОНИ МОГУТ БЫТЬ РАСПОЗНАНЫ КАК ОДИН.

**ЗАПРЕЩАЕТСЯ:**

УСТАНАВЛИВАТЬ БЛОК ПИТАНИЯ ВНУТРИ КОРПУСА ТУРНИКЕТА, Т.К. ЭТО МОЖЕТ ПРИВЕСТИ К ПОРАЖЕНИЮ ЛЮДЕЙ ЭЛЕКТРИЧЕСКИМ ТОКОМ.

УСТАНАВЛИВАТЬ ТУРНИКЕТ ВНЕ СУХИХ И ОТАПЛИВАЕМЫХ ПОМЕЩЕНИЙ.

ПРЕПЯТСТВОВАТЬ ИЛИ УСКОРЯТЬ ДВИЖЕНИЕ СТВОРОК ТУРНИКЕТА.

ПРИМЕНЯТЬ ДЛЯ ЧИСТКИ ИЗДЕЛИЯ ХИМИЧЕСКИ АГРЕССИВНЫЕ К МАТЕРИАЛАМ КОРПУСА ПАСТЫ И ЖИДКОСТИ.

2.2 Подготовка изделия к использованию

2.2.1 Меры безопасности при подготовке изделия.

**ВНИМАНИЕ:** ПЕРЕД ПОДКЛЮЧЕНИЕМ ТУРНИКЕТА, ОСВОБОДИТЕ ЗОНУ ВРАЩЕНИЯ СТВОРОК ОТ ЛЮДЕЙ И ПОСТОРОННИХ ПРЕДМЕТОВ, ВО ИЗБЕЖАНИЕ ТРАВМ И БЛОКИРОВКИ ТУРНИКЕТА.

2.2.2 Правила и порядок осмотра изделия.

Внешний осмотр изделия перед включением его в сеть электропитания должен проводиться в обязательном порядке и включает в себя:

1) проверку отсутствия механических повреждений корпуса изделия: трещины, сквозные отверстия от выпавшего крепежа;

2) тщательный осмотр всех соединений изделия.

2.2.3 Включение изделия.

Подключить БП к сети ~220 вольт и затем включить. Преграждающие створки турникета начнут движение в разные стороны, доходят до боковых стенок, после чего встают в закрытое исходное положение, на панели индикации турникета, Рисунок 2 –загорится красный сигнал, запрещающий проход, на ПУ светодиодный индикатор кнопки (2) загорится красным.

2.3 Эксплуатация изделия

2.3.1 Режимы работы изделия

Режимы работы турникета настраиваются с помощью пульта управления. Смотри пункт 1.2.

В данном турникете, в режиме заводских настроек, используется нормально закрытый алгоритм работы – створки его закрыты, при запрещающем сигнале на панели индикации. При санкционированном проходе створки открываются и после прохода закрываются.

Изделие имеет несколько режимов работы. Включение нужного режима осуществлять с помощью ПУ или бесконтактной карты доступа. Индикация режимов работы отображается на панели в виде красного и зеленого цвета разрешающего и запрещающего проход.

2.3.2 Управление изделием с помощью пульта управления

Рисунок 4 –над каждой кнопкой ПУ RJ-45 находится светодиодный индикатор отображающий режим работы турникета. 1 (влево), 2 (стоп), 3 (вправо), 4 (антипаника)

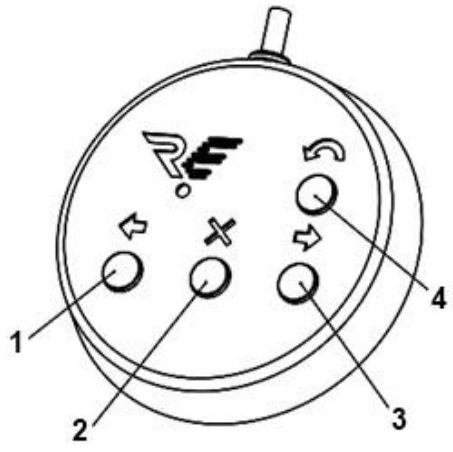

1 - влево; 2 - стоп; 3- вправо; 4 - антипаника

Рисунок 4 – Внешний вид пульта управления

Режим «Стоп»

Режим «Стоп» устанавливается при включении изделия. Переход из другого режима в режим «Стоп» осуществлять с помощью кнопки 2, при этом над кнопкой 2 светодиодный индикатор загорается красным. В этом режиме запрещен проход в обе стороны.

Режим однократного прохода

Кнопка 1(3) включает режим однократного прохода влево (вправо). При включении этого режима будет разрешен один проход влево (вправо) с последующим переходом в режим «Стоп». На панели индикации горит зеленая бегущая полоска, показывающая свободный проход влево (вправо).

На ПУ светодиодный индикатор горит зеленым над кнопкой, в сторону которой разрешён проход, и красным над кнопкой 2. Если проход не совершен в течение 5 секунд, изделие автоматически переходит в режим «Стоп».

Режим «Свободный проход»

Турникет закрыт индикация горит красным цветом, при начале прохода створки открываются со стороны свободного прохода индикация загорается зеленой бегущей полосой..

Режим «Антипаника»

Переход в этот режим осуществлять из любого режима нажатием кнопки 4. В этом режиме створки турникета откроются в сторону выхода с объекта.

На ПУ светодиодный индикатор над кнопкой 4 загорится желтым цветом.

На панелях индикации моргают зелёные полоски..

Режим аварийной ручной разблокировки

В турникете предусмотрен режим ручной разблокировки створок турникета (при пропадании питания)

Для разблокировки створки необходимо:

1) Отключить питание и тормозная муфта будет обесточена и после этого просто раздвинуть руками створки.

2.3.3 Управление изделием с помощью картоприемника

При включении питания устанавливается режим ожидания. Переход в другой режим осуществляется при предъявлении бесконтактной карты доступа.

Проход по карте постоянного посетителя

При предъявлении разрешенной карты постоянного посетителя (карту достаточно приложить к считывателю) картоприемник разблокирует турникет на время, заданное контроллером СКУД (зависит от режима работы; на 5 секунд – в импульсном режиме). В течение заданного интервала времени другие карты не принимаются.

В случае совершения прохода или истечения заданного интервала времени картоприемник переходит в режим ожидания и может принять следующую карту.

На панели индикации загорается зеленый сигнал, обозначающий разрешение прохода.

Проход по гостевой карте

Гостевая карта должна быть вставлена в щель до упора, иначе она будет проигнорирована. В случае предъявления разрешенной карты картоприемник изымает ее, после чего картоприемник разблокирует турникет на 5 секунд.

Накопитель полностью заполнен

При заполнении накопителя картоприемник перестает принимать гостевые карты и издает 4 коротких звуковых сигнала с интервалом ~4 с, на 4 звуковых сигнала . Звуковые сигналы длятся 3 мин, проход по картам постоянных посетителей осуществляется в обычном режиме. Для того чтобы перевести картоприемник в стандартный режим работы, необходимо извлечь карты доступа из накопителя (подраздел 1.3.3).

Аварийный режим

В процессе эксплуатации картоприемника могут возникать различные непредвиденные ситуации, при которых карта или посторонний предмет зажат шторкой картоприемника. Для устранения подобных ситуаций предназначен аварийный режим:

1) откройте дверцу картоприемника с помощью ключа (рисунок 3);
2) нажмите и удерживайте кнопку BUT1 на плате картоприемника (рисунок 5). При нажатой кнопке шторка картоприемника принудительно открывается и звучит непрерывный звуковой сигнал;
3) извлеките предмет, мешающий нормальной работе системы;
4) отпустите кнопку BUT1 и закройте дверцу на замок.

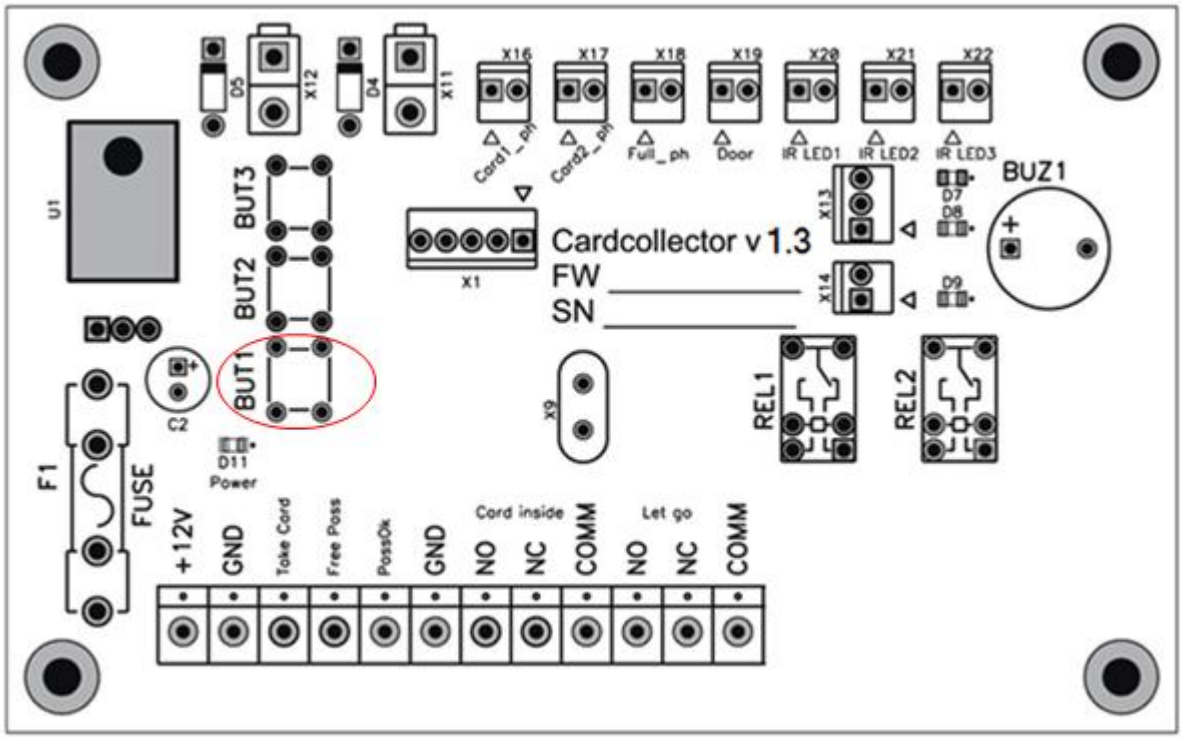

Рисунок 5 – Внешний вид платы картоприемника

2.4 Действия в экстремальных условиях

Для экстренного открытия прохода использовать режим «Антипаника»: в этом режиме на изделии створки будут открыты, а проход будет свободен.

ВНИМАНИЕ: ПРИ ЭКСПЛУАТАЦИИ ИЗДЕЛИЯ ОБРАТИТЬ ВНИМАНИЕ, ЧТО ИСТОЧНИКОМ ПОЖАРНОЙ ОПАСНОСТИ МОГУТ БЫТЬ ЭЛЕКТРИЧЕСКИЕ ЦЕПИ В СЛУЧАЕ ИХ КОРОТКОГО ЗАМЫКАНИЯ, ПРОБОЯ ИЗОЛЯЦИИ И ИСКРЕНИЯ.

При возникновении пожара необходимо отключить внешнюю подачу электроэнергии. Производить гашение пожара, возникшего в изделии, электропроводке и кабелях при помощи порошковых огнетушителей.

3 ТЕХНИЧЕСКОЕ ОБСЛУЖИВАНИЕ

3.1 Общие указания

Техническое обслуживание (далее по тексту ТО) изделия проводить в соответствии с настоящим Руководством по эксплуатации.

3.1.1 В процессе эксплуатации с целью поддержания работоспособности и обеспечения расчётного срока службы изделия необходимо периодически, в том числе в гарантийный период, проводить ТО изделия.

3.1.2 Проводить плановое ТО 1 раз в 6 месяцев. В случае возникновения неисправностей, ТО следует проводить сразу после устранения неисправностей.

3.1.3 При проведении ТО рекомендуется выполнять работы силами двух человек, имеющих квалификацию механика и электромеханика (или электрика) не ниже 3 разряда, изучивших данное Руководство по эксплуатации.

3.2 Меры безопасности

При проведении ТО соблюдать меры безопасности. ТО осуществляется техническим персоналом, прошедшим специальную подготовку.



ЗАПРЕЩАЕТСЯ:

ПРОВОДИТЬ РАБОТЫ С ВКЛЮЧЕННЫМ ПИТАНИЕМ ТУРНИКЕТА. НЕСОБЛЮДЕНИЕ ДАННЫХ ТРЕБОВАНИЙ БЕЗОПАСНОСТИ МОЖЕТ ПОВЛЕЧЬ ЗА СОБОЙ НАНЕСЕНИЕ УЩЕРБА ЖИЗНИ И ЗДОРОВЬЮ ЛЮДЕЙ, ПОЛНОЙ ИЛИ ЧАСТИЧНОЙ ПОТЕРЕ РАБОТОСПОСОБНОСТИ ИЗДЕЛИЯ И (ИЛИ) ВСПОМОГАТЕЛЬНОГО ОБОРУДОВАНИЯ.

СНИМАТЬ С КРЕПЛЕНИЙ МАТЕРИНСКУЮ ПЛАТУ. В ПРОТИВНОМ СЛУЧАЕ ЗАВОД-ИЗГОТОВИТЕЛЬ ПРЕКРАЩАЕТ ДЕЙСТВИЕ ГАРАНТИИ НА ИЗДЕЛИЕ.

ВНИМАНИЕ: НЕ РЕКОМЕНДУЕТСЯ РЕГУЛИРОВАТЬ УЗЛЫ ОГРАНИЧЕНИЯ ХОДА, ЭТИ УЗЛЫ ОТРЕГУЛИРОВАНЫ НА ЗАВОДЕ-ИЗГОТОВИТЕЛЕ. НАРУШЕНИЕ ЭТИХ РЕГУЛИРОВОК МОЖЕТ ПРИВЕСТИ К СБОЯМ ВСЕЙ ЭЛЕКТРОМЕХАНИЧЕСКОЙ СИСТЕМЫ.

3.3 Порядок проведения технического обслуживания изделия

ТО включает в себя следующий объем работ:

1) проведение визуального осмотра состояния изделия;
2) частичная разборка турникета, чистка несущего каркаса;
3) проверка крепления деталей и узлов турникета;
4) смазка подверженных износу деталей исполнительного механизма и механизмов блокировки;
5) установка демонтированных деталей на место;
6) проведение общей проверки работы турникета.

3.4 Внешний осмотр изделия

3.4.1 Произвести внешний осмотр изделия. Изделие не должно иметь видимых повреждений.

3.5 Частичная разборка изделия

Для получения доступа ко всем необходимым узлам турникета нужно выполнить его частичную разборку.

3.5.1 Выключить источник питания турникета и отсоединить его от сети.

Для того чтобы получить доступ к необходимым узлам турникета, снять крышку основания турникета и механизма .

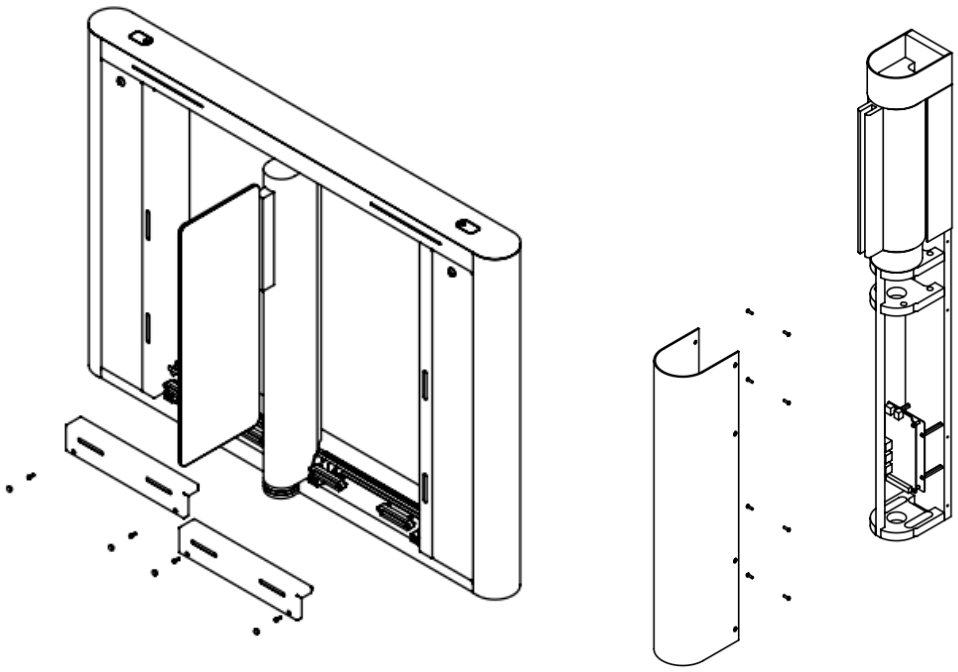

Рисунок 6 – Демонтаж крышек оснований изделия

3.6 Проверка узлов изделия

3.6.1 Очистить несущий каркас от загрязнений.

3.6.2 Проверить надежность крепления всех кабелей.

3.6.3 Проверить и, при необходимости, подтянуть резьбовые соединения креплений узлов турникета:

1) крепление корпуса механизма турникета к основанию;
2) крепления преграждающих створок на кронштейнах турникета;

3.7 Сборка и проверка работоспособности изделия

Выполнить сборку изделия в обратном порядке:

1) установить крышку основания турникета;
2) включить питание турникета;
3) провести проверку работоспособности, совершив несколько тестовых проходов и переходов в режим «Антипаника».

При отсутствии постороннего шума и каких-либо нарушений режимов работы турникет готов к эксплуатации.

В случае обнаружения во время ТО изделия каких-либо дефектов его узлов рекомендуется обратиться в сервисные службы за консультацией.

Список адресов официальных дистрибьюторов и сервисных центров приведен в Приложении А и доступен на сайте: www.oxgard.ru

При необходимости ремонта поврежденных окрашенных поверхностей следует пользоваться порошковой краской, идентичной поврежденной (RAL9005), руководствуясь инструкцией по ее применению.

4 ТЕКУЩИЙ РЕМОНТ

4.1 Текущий ремонт изделия

Текущий ремонт изделия не производится. При возникновении неисправностей, перечисленных в таблице 6, предпринять указанные действия.

Таблица 6 – Типовые неисправности турникета

Неисправность	Действие
БП подключен, но турникет не работает.	Проверить правильность подключения кабелей питания 24 вольта постоянного тока к материнской плате (+) (-).(полярность).
Не работает ПУ	Проверить правильность обжимки RJ-45,а так же витую пару(на заломы и перегибы).

При возникновении прочих неисправностей обратиться в сервисные службы.

4.2 Текущий ремонт составных частей изделия

Текущий ремонт составных частей изделия проводить путем замены неисправных частей на заведомо исправные. При возникновении неисправностей модуля картоприемника, перечисленных в таблице 7, предпринять указанные действия.

Таблица 7 – Типовые неисправности модуля картоприемника

Проблема	Решение
БП подключен, но картоприемник не работает	Проверьте правильность подключения кабелей. Проверьте предохранитель на плате картоприемника.
Картоприемник издает 4 звуковых сигнала с интервалом ~ 3 с, (звуковые сигналы длятся 3 мин; с)	Картоприемник переполнен Выполните действия, согласно подраздела 1.3.3.
	Неисправен датчик переполнения Проверьте состояние кабелей и разъемов; Если на плате картоприемника светодиод D9 не горит красным – неисправна плата; Если на плате картоприемника светодиод D9 горит красным: установите джампер на разъем Full_ph – если после этого светодиод D9 гаснет, звуковой сигнал прекращается, красный крест не моргает – неисправна оптопара. Проверьте напряжение на разъемах *(не снимая разъемов, с нажатой кнопкой* BUT1*):* 1) Full_ph (Vtyp=0,15 В; Vmax=2,5 В): - если V ≤ 2,5 В – все в порядке; - если V> 2,5 В – несоосность либо неисправность светодиода и фототранзистора; - если V = 5 В – неисправен фототранзистор или кабель. 2) IR LED3 (Vtyp=1,2 В): - если V = 5 В – неисправен светодиод или кабель.

Проблема	Решение
Картоприемник издает 5 звуковых сигналов, (далее при этом прием карт не осуществляется, режим свободного прохода не работает)	<u>В приемной щели картоприемника оставлена карта, или посторонний предмет.</u> Выполните действия, описанные в “Аварийном режиме” подраздела 2.3.3.
	<u>Неисправна верхняя оптопара</u> Проверьте напряжение на разъемах *(не снимая разъемов, с нажатой кнопкой BUT1):* 1) IR LED1 (Vtyp=1,2 В): - если V = 5 В – неисправен светодиод или кабель; 2) Card1_ph (Vtyp=0,1 В; Vmax=2,5 В): - если V ≤ 2,5 В – все в порядке; - если V> 2,5 В – несоосность либо неисправность светодиода и фототранзистора; - если V = 5 В – неисправен фототранзистор или кабель.
Картоприемник изымает гостевую карту и издает звуковой сигнал в течение 1 секунды	<u>Неисправна нижняя оптопара</u> Проверьте напряжение на разъемах *(не снимая разъемов, с нажатой кнопкой BUT1):* 1) IR LED2 (Vtyp=1,2 В): - если V = 5 В – неисправен светодиод или кабель; 2) Card2_ph (Vtyp=0,1 В; Vmax=2,5 В): - если V ≤ 2,5 В – все в порядке; - если V> 2,5 В – несоосность либо неисправность светодиода и фототранзистора; - если V = 5 В – неисправен фототранзистор или кабель.

При невозможности замены или отсутствии заведомо исправных составных частей изделия должен применяться фирменный метод ремонта.

4.3 Неисправности в течение гарантийного срока

Если неисправность произошла в течение гарантийного срока (Формуляр ВЗР2696.000-01ФО), то необходимо направить рекламацию в адрес предприятия-изготовителя.

Для этого необходимо:

1) составить технически обоснованный Акт рекламации;
2) сделать выписки из раздела ФО - «Ремонт»;
3) сделать выписки из раздела ФО - «Консервация».

5 ХРАНЕНИЕ

Хранить изделие допускается в сухих (без конденсации влаги) отапливаемых помещениях при температуре от +1 до +40°С. В помещении для хранения не должно быть паров кислот, щелочей, а также газов, вызывающих коррозию.

Допускается кратковременное, не более 3-х суток, хранение изделия в заводской упаковке в сухих неотапливаемых помещениях, закрытых кузовах транспорта.

После хранения в неотапливаемых помещениях, перед вводом в эксплуатацию, изделие выдержать в помещении с нормальными климатическими условиями в течение 12 часов.

6 ТРАНСПОРТИРОВАНИЕ

Изделие в заводской упаковке можно перевозить воздушным, крытым автомобильным и железнодорожным транспортом с защитой от прямого воздействия атмосферных осадков и пыли без ограничения дальности.

При транспортировке и хранении изделий на евро-поддонах допускается штабелировать коробки в 2 ряда.

Погрузочные и разгрузочные работы должны осуществляться с соблюдением техники безопасности.

7 УТИЛИЗАЦИЯ

Изделие утилизировать по окончании срока службы совместно с составными частями.

Примерами утилизации могут служить разборка (демонтаж) изделия и сепарация его компонентов по однородным группам, перевод его в учебное пособие, использование не по прямому назначению.

ПРИЛОЖЕНИЕ А — ВОЗМОЖНЫЕ МОДУЛИ ТУРНИКЕТА

Рисунок 7 – возможные для использования модули турникета.

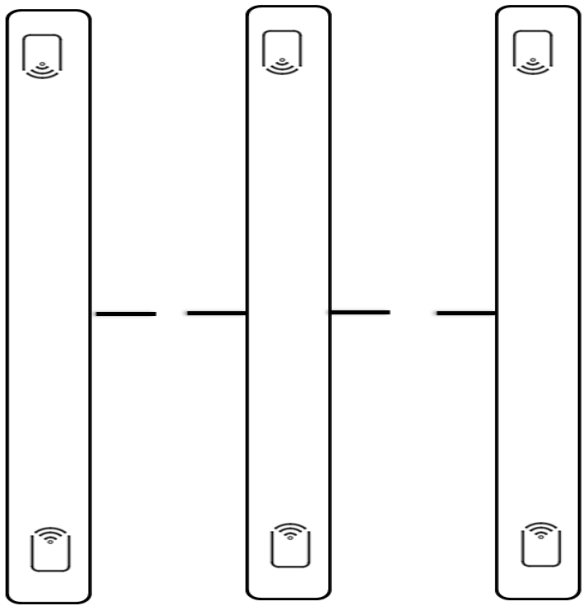

Рисунок 7 – Возможные модули турникета

Крайний (односторонний) левый модуль турникета (1 стеклянная стенка + 1 стеклянная дверца с электроприводом).

Центральный (двухсторонний) модуль турникета (1 стеклянная стенка + 2 стеклянных дверцы с электроприводом).

Крайний (односторонний) правый модуль турникета (1 стеклянная стенка + 1 стеклянная дверца с электроприводом).

ПЕРЕЧЕНЬ ПРИНЯТЫХ СОКРАЩЕНИЙ

В настоящем документе приняты следующие сокращения:

ФО — формуляр;

РЭ — руководство по эксплуатации;

ИМ — инструкция по монтажу;

БП — блок питания;

ПУ — пульт управления;

СКУД — система контроля и управления доступом;

ТО — техническое обслуживание;

ИУ — исполнительное устройство (турникет).

Для записей

ООО «Возрождение»
192289 Санкт-Петербург
ул. Софийская, д. 66
телефон/факс +7 (812) 366 15 94
www.oxgard.ru
info@oxgard.com

ВОЗРОЖДЕНИЕ
ЗАВОД МЕТАЛЛОИЗДЕЛИЙ